Ctra. Lleida-Andorra C-13, Km 26 - 25680 **Vallfogona de Balaguer** - Lleida Tel. 973 43 21 11 Fax 973 43 22 08

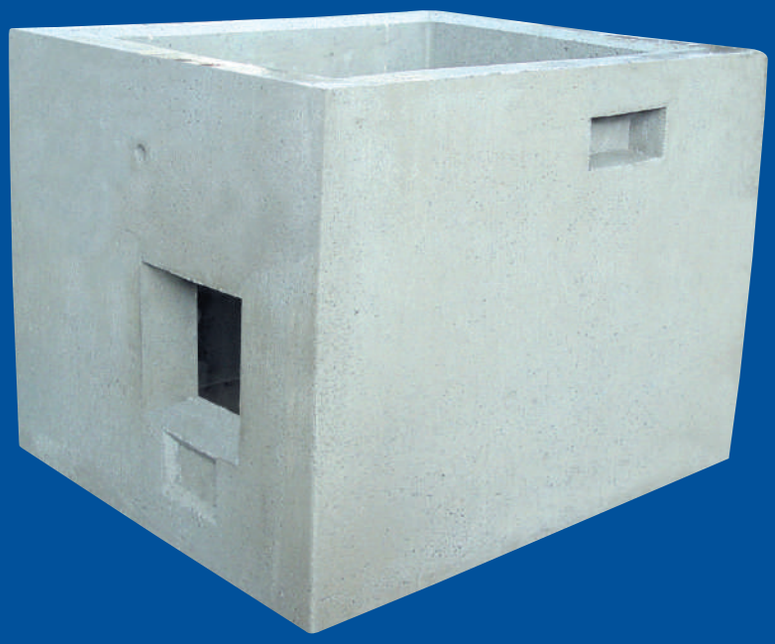

Arqueta tipo "D"

Arqueta tipo "D" de 90x110.
Peso: 1.620 kg.

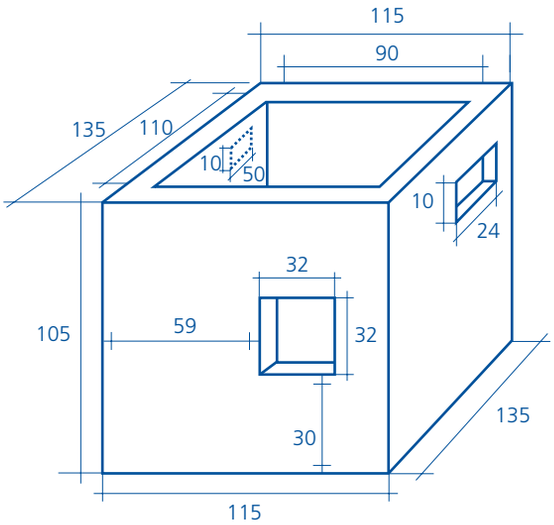

- Las medidas y pesos son nominales y en centímetros.
- Bajo pedido, se pueden fabricar con armadura.
- Resistencia a la compresión 350 kg/cm² según UNE 83300·3·4/84, 8313/90 y 83301/91.
- El control de calidad se realiza mediante ensayos en laboratorios homologados.
- Se suministran con 2 ganchos de tiro.